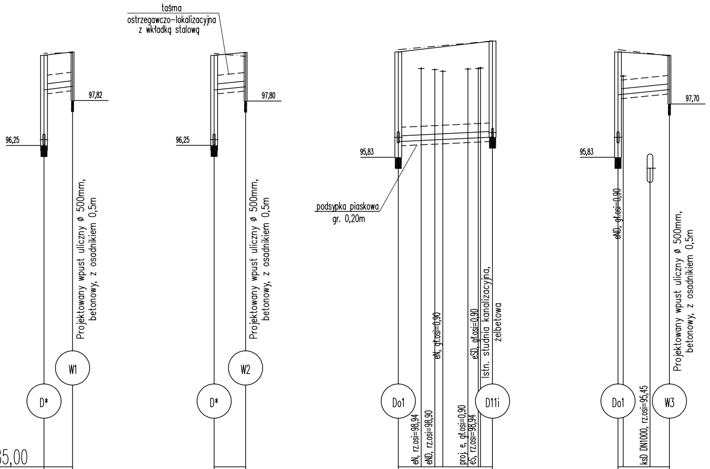
taśma
ostrzegawczo-lokalizacyjna
z wkładką stalową
97,82
96,25
Projektowany wpust uliczny ø 500mm, betonowy, z osadnikiem 0,5m
W1
D*
97,80
96,25
Projektowany wpust uliczny ø 500mm, betonowy, z osadnikiem 0,5m
W2
D*
95,83
podsypka piaskowa
gr. 0,20m
eN, gł.osi=0,90
eSD, gł.osi=0,90
Istn. studnia kanalizacyjna, żelbetowa
Do1
D11i
eN, rz.osi=98,94
eND, rz.osi=98,90
proj. e, gł.osi=0,90
eS, rz.osi=98,94
95,83
eND, gł.osi=0,90
ksD DN1000, rz.osi=95,45
Projektowany wpust uliczny ø 500mm, betonowy, z osadnikiem 0,5m
97,70
Do1
W3

P.p.=85,00

Rzędna istniejącego terenu	99,40 99,52	99,40 99,50	99,52 99,90	99,52 99,40
Rzędna istniejącego terenu	99,47 99,49	99,47 99,36	99,60 99,90	99,60 99,38
Rzędna dna proj. kanału	98,19 98,32	98,19 98,30	96,38 96,54	98,02 98,20
Długość odcinka	5,00	5,50	16,50	9,00
Proj. spadek kanału, odległość	L=5,00 i=25,0 ‰	L=5,50 i=20,0 ‰	L=16,50 i=9,5 ‰	L=9,00 i=20,0 ‰
Proj. średnica nominalna, materiał	DN 200mm PCV SN 8	DN 200mm PCV SN 8	DN 200mm PCV SN 8	DN 200mm PCV SN 8
Zagłębienie dna przewodu	1,21 1,20	1,21 1,20	3,14 3,36	1,50 1,20
Hektometr i odległości	0 5,00	0 5,50	0 4,00 7,80 12,20 16,50	0 5,60 9,00

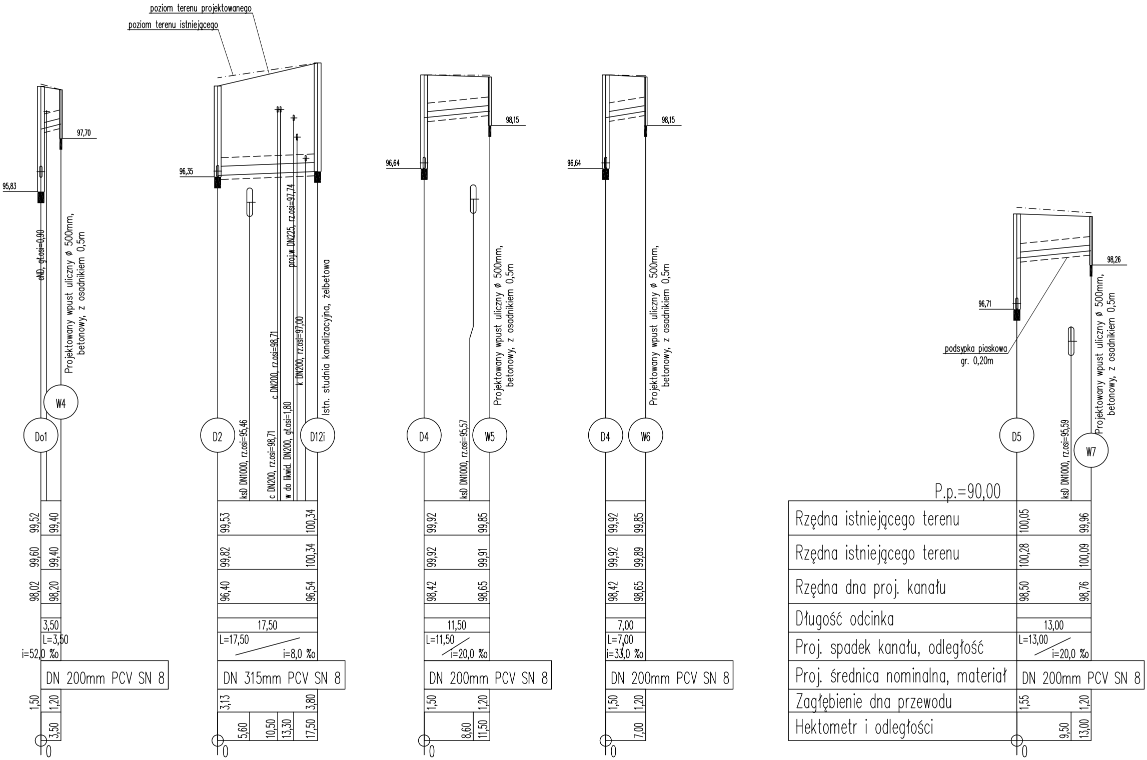
poziom terenu projektowanego
poziom terenu istniejącego
95,83
97,70
eND, gł.osi=0,90
Projektowany wpust uliczny ø 500mm, betonowy, z osadnikiem 0,5m
W4
Do1
96,35
ksD DN1000, rz.osi=95,46
c DN200, rz.osi=98,71
c DN200, rz.osi=98,71
w do likwid. DN200, gł.osi=1,80
proj.w DN225, rz.osi=97,74
k DN200, rz.osi=97,00
Istn. studnia kanalizacyjna, żelbetowa
D2
D12i
96,64
98,15
ksD DN1000, rz.osi=95,57
Projektowany wpust uliczny ø 500mm, betonowy, z osadnikiem 0,5m
D4
W5
96,64
98,15
Projektowany wpust uliczny ø 500mm, betonowy, z osadnikiem 0,5m
D4
W6
96,71
98,26
podsypka piaskowa gr. 0,20m
ksD DN1000, rz.osi=95,59
Projektowany wpust uliczny ø 500mm, betonowy, z osadnikiem 0,5m
D5
W7
P.p.=90,00
Rzędna istniejącego terenu
Rzędna istniejącego terenu
Rzędna dna proj. kanału
Długość odcinka
Proj. spadek kanału, odległość
Proj. średnica nominalna, materiał
Zagłębienie dna przewodu
Hektometr i odległości
99,52
99,40
99,60
99,40
98,02
98,20
3,50
L=3,50
i=52,0 ‰
DN 200mm PCV SN 8
1,50
1,20
3,50
0
99,53
100,34
99,82
100,34
96,40
96,54
17,50
L=17,50
i=8,0 ‰
DN 315mm PCV SN 8
3,13
3,80
5,60
10,50
13,30
17,50
0
99,92
99,85
99,92
99,91
98,42
98,65
11,50
L=11,50
i=20,0 ‰
DN 200mm PCV SN 8
1,50
1,20
8,60
11,50
0
99,92
99,85
99,92
99,89
98,42
98,65
7,00
L=7,00
i=33,0 ‰
DN 200mm PCV SN 8
1,50
1,20
7,00
0
100,05
99,96
100,28
100,09
98,50
98,76
13,00
L=13,00
i=20,0 ‰
DN 200mm PCV SN 8
1,55
1,20
9,50
13,00
0

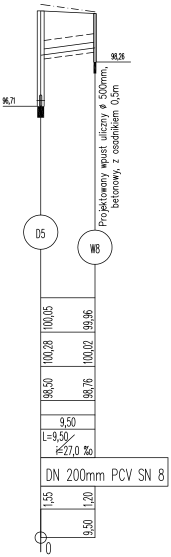

96,71
98,26
Projektowany wpust uliczny ø 500mm, betonowy, z osadnikiem 0,5m
D5
W8
100,05
99,96
100,28
100,02
98,50
98,76
9,50
L=9,50
i=27,0 ‰
DN 200mm PCV SN 8
1,55
1,20
9,50
0

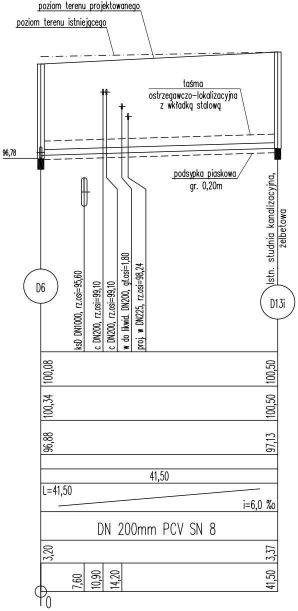

poziom terenu projektowanego
poziom terenu istniejącego
taśma ostrzegawczo-lokalizacyjna z wkładką stalową
podsypka piaskowa gr. 0,20m
96,78
Istn. studnia kanalizacyjna, żelbetowa
ksD DN1000, rz.osi=95,60
c DN200, rz.osi=99,10
c DN200, rz.osi=99,10
w do likwid. DN200, gł.osi=1,80
proj. w DN225, rz.osi=98,24
D6
D13i
100,08
100,50
100,34
100,50
96,88
97,13
41,50
L=41,50
i=6,0 ‰
DN 200mm PCV SN 8
3,20
3,37
7,60
10,90
14,20
41,50
0

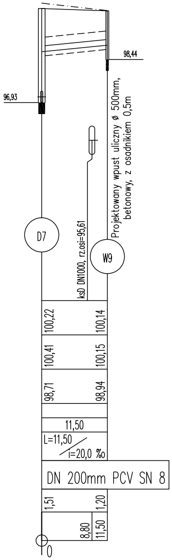

96,93
98,44
Projektowany wpust uliczny ø 500mm, betonowy, z osadnikiem 0,5m
ksD DN1000, rz.osi=95,61
D7
W9
100,22
100,14
100,41
100,15
98,71
98,94
11,50
L=11,50
i=20,0 ‰
DN 200mm PCV SN 8
1,51
1,20
8,80
11,50
0

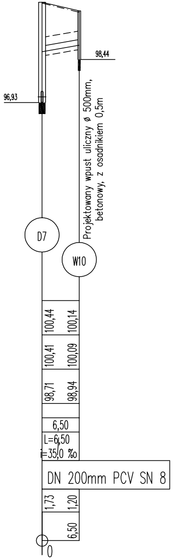

96,93
98,44
Projektowany wpust uliczny ø 500mm, betonowy, z osadnikiem 0,5m
D7
W10
100,44
100,14
100,41
100,09
98,71
98,94
6,50
L=6,50
i=35,0 ‰
DN 200mm PCV SN 8
1,73
1,20
6,50
0

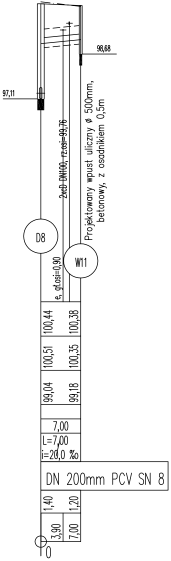

97,11
98,68
2xcD DN100, rz.osi=99,76
e, gł.osi=0,90
Projektowany wpust uliczny ø 500mm, betonowy, z osadnikiem 0,5m
D8
W11
100,44
100,38
100,51
100,35
99,04
99,18
7,00
L=7,00
i=20,0 ‰
DN 200mm PCV SN 8
1,40
1,20
3,90
7,00
0

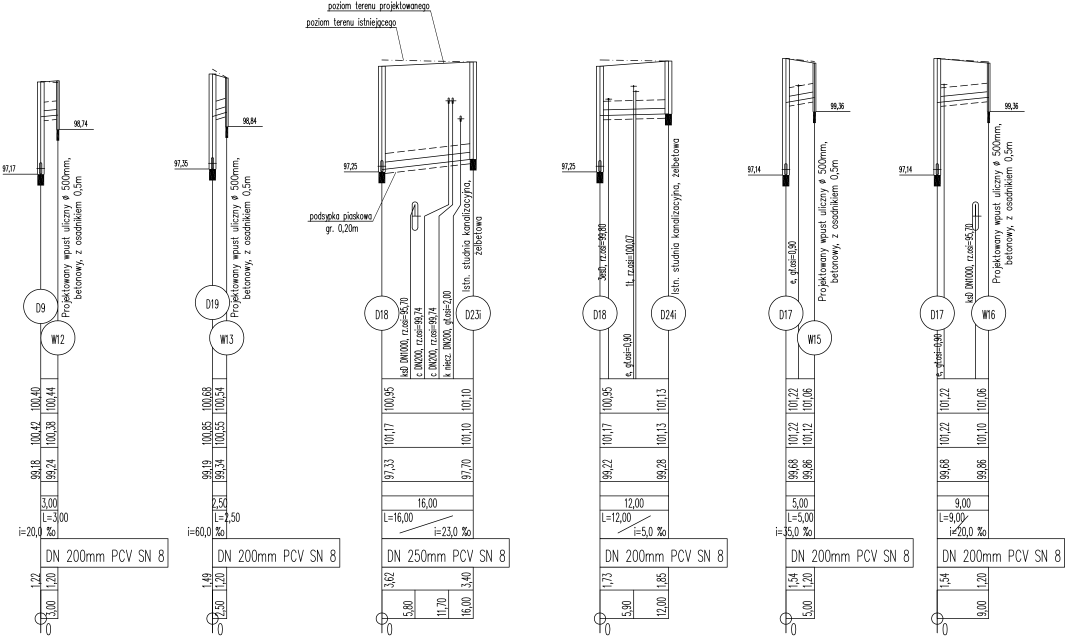
poziom terenu projektowanego
poziom terenu istniejącego
podsypka piaskowa
gr. 0,20m
97,17
98,74
D9
W12
Projektowany wpust uliczny ø 500mm, betonowy, z osadnikiem 0,5m
100,40
100,44
100,42
100,38
99,18
99,24
3,00
L=3,00
i=20,0 ‰
DN 200mm PCV SN 8
1,22
1,20
3,00
0
97,35
98,84
D19
W13
Projektowany wpust uliczny ø 500mm, betonowy, z osadnikiem 0,5m
100,68
100,54
100,85
100,55
99,19
99,34
2,50
L=2,50
i=60,0 ‰
DN 200mm PCV SN 8
1,49
1,20
2,50
0
97,25
D18
D23i
Istn. studnia kanalizacyjna, żelbetowa
ksD DN1000, rz.osi=95,70
c DN200, rz.osi=99,74
c DN200, rz.osi=99,74
k niecz. DN200, gł.osi=2,00
100,95
101,10
101,17
101,10
97,33
97,70
16,00
L=16,00
i=23,0 ‰
DN 250mm PCV SN 8
3,62
3,40
5,80
11,70
16,00
0
97,25
D18
D24i
3esD, rz.osi=99,80
1t, rz.osi=100,07
e, gł.osi=0,90
Istn. studnia kanalizacyjna, żelbetowa
100,95
101,13
101,17
101,13
99,22
99,28
12,00
L=12,00
i=5,0 ‰
DN 200mm PCV SN 8
1,73
1,85
5,90
12,00
0
97,14
99,36
D17
W15
e, gł.osi=0,90
Projektowany wpust uliczny ø 500mm, betonowy, z osadnikiem 0,5m
101,22
101,06
101,22
101,12
99,68
99,86
5,00
L=5,00
i=35,0 ‰
DN 200mm PCV SN 8
1,54
1,20
5,00
0
97,14
99,36
D17
W16
ksD DN1000, rz.osi=95,70
e, gł.osi=0,90
Projektowany wpust uliczny ø 500mm, betonowy, z osadnikiem 0,5m
101,22
101,06
101,22
101,10
99,68
99,86
9,00
L=9,00
i=20,0 ‰
DN 200mm PCV SN 8
1,54
1,20
9,00
0

PROFILE

KANALIZACJI DESZCZOWEJ

Skala 1:100/500

Wartość rzędnej oraz głębokość osi istniejącej instalacji
(np. E11 1NN, rz.osi=125.81) podano w przybliżeniu,
na podstawie mapy do celów projektowych.

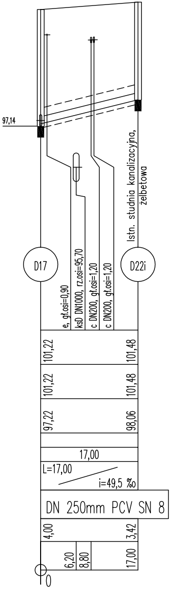
97,14
D17
D22i
Istn. studnia kanalizacyjna, żelbetowa
e, gł.osi=0,90
ksD DN1000, rz.osi=95,70
c DN200, gł.osi=1,20
c DN200, gł.osi=1,20
101,22
101,48
101,22
101,48
97,22
98,06
17,00
L=17,00
i=49,5 ‰
DN 250mm PCV SN 8
4,00
3,42
6,20
8,80
17,00
0

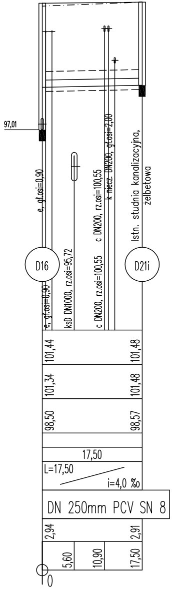
97,01
D16
D21i
Istn. studnia kanalizacyjna, żelbetowa
e, gł.osi=0,90
c DN200, rz.osi=100,55
k niecz. DN200, gł.osi=2,00
e, gł.osi=0,90
ksD DN1000, rz.osi=95,72
c DN200, rz.osi=100,55
101,44
101,48
101,34
101,48
98,50
98,57
17,50
L=17,50
i=4,0 ‰
DN 250mm PCV SN 8
2,94
2,91
5,60
10,90
17,50
0

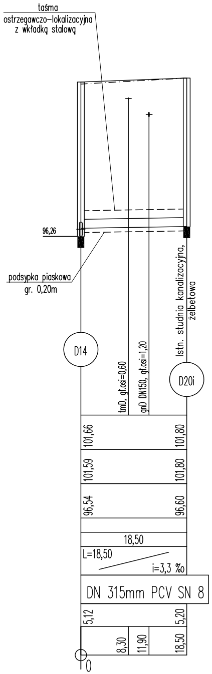
taśma
ostrzegawczo-lokalizacyjna
z wkładką stalową
96,26
podsypka piaskowa
gr. 0,20m
D14
D20i
Istn. studnia kanalizacyjna, żelbetowa
tmD, gł.osi=0,60
gnD DN150, gł.osi=1,20
101,66
101,80
101,59
101,80
96,54
96,60
18,50
L=18,50
i=3,3 ‰
DN 315mm PCV SN 8
5,12
5,20
8,30
11,90
18,50
0

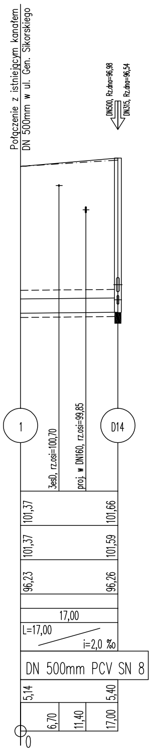
Połączenie z istniejącym kanałem DN 500mm w ul. Gen. Sikorskiego
DN500, Rz.dna=96,98
DN315, Rz.dna=96,54
1
D14
3esD, rz.osi=100,70
proj. w DN160, rz.osi=99,85
101,37
101,66
101,37
101,59
96,23
96,26
17,00
L=17,00
i=2,0 ‰
DN 500mm PCV SN 8
5,14
5,40
6,70
11,40
17,00
0

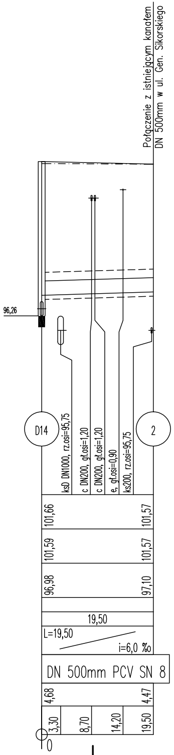
Połączenie z istniejącym kanałem DN 500mm w ul. Gen. Sikorskiego
96,26
D14
2
ksD DN1000, rz.osi=95,75
c DN200, gł.osi=1,20
c DN200, gł.osi=1,20
e, gł.osi=0,90
ks200, rz.osi=95,75
101,66
101,57
101,59
101,57
96,98
97,10
19,50
L=19,50
i=6,0 ‰
DN 500mm PCV SN 8
4,68
4,47
3,30
8,70
14,20
19,50
0

Legenda:

- (D3) – projektowana studnia kanalizacji deszczowej
- (D*) – studnia kanalizacyjna wg odrębnego opracowania
- (Do1) – projektowana studnia kanalizacyjna z osadnikiem
- (W14) – projektowany wpust uliczny
- ① – punkt charakterystyczny

UWAGA:

1. RZĘDNE TERENU ISTNIEJĄCEGO I PROJEKTOWANEGO, RZĘDNE POSADOWIENIA WPUSTÓW ULICZNYCH I STUDNI KANALIZACYJNYCH ORAZ ŚREDNICE KANAŁÓW PRZYJĘTE WG DOKUMENTACJI PROJEKTOWEJ NALEŻY ZWERYFIKOWAĆ NA ETAPIE ROBÓT WYKONAWCZYCH I DOSTOSOWAĆ DO ISTNIEJĄCYCH WARUNKÓW
2. ZASTOSOWAĆ WŁAZY TYP "CIĘŻKI" D400 – ZATRZASKOWY

Przedsiębiorstwo Projektowo - Wykonawcze
"DRO - KOM" Paweł Zienkiewicz
Al. Jana Pawła II 130/39
07 - 410 Ostrołęka
NIP: 7581030525
REGON: 141385692
tel.: 660664669
e-mail: ppwdrokom@wp.pl

Inwestor:	**MIASTO OSTROŁĘKA** **PL. GEN. J. BEMA 1, 07-400 OSTROŁĘKA**		**Nr rys:** **4.**
Temat:	**PRZEBUDOWA ULICY GEN. Z. BERLINGA W OSTROŁĘCE WRAZ Z BUDOWĄ KANALIZACJI DESZCZOWEJ**		
Nazwa rys:	**PROFILE KANALIZACJI DESZCZOWEJ**		
Zespół autorski:	**Imię i nazwisko**	**nr upr.**	**podpis**
projektant:	mgr inż. Jacek Żebrowski	*MAZ/0177/PWOS/05*	
sprawdzający:	mgr inż. Grzegorz Gorczyński	*MAZ/0195/PWOS/06*	
Ostrołęka, sierpień 2013		**skala:** 1:100/500	