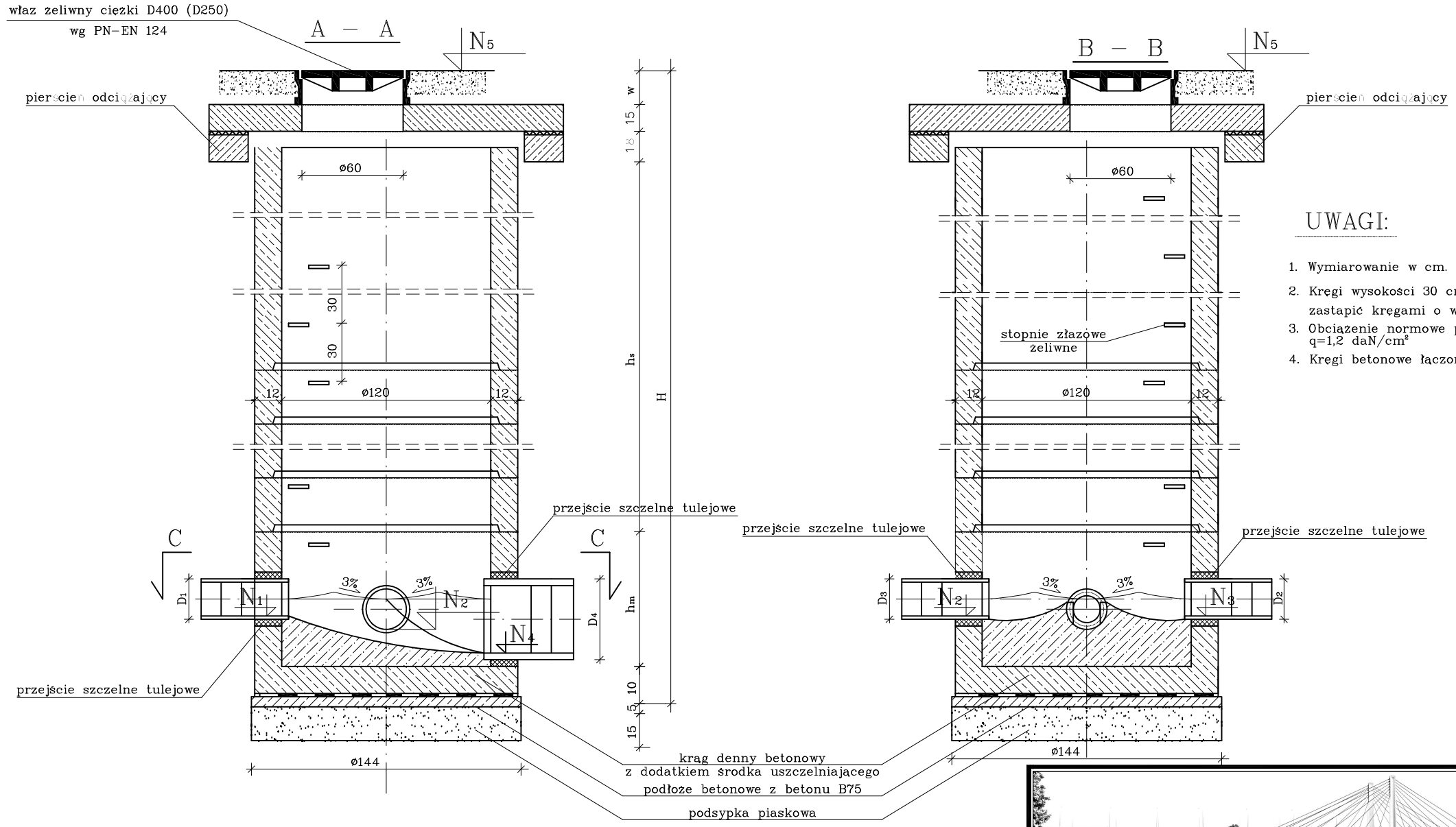

UWAGI:

1. Wymiarowanie w cm.
2. Kręgi wysokości 30 cm można zastąpić kręgami o wysokości 60 cm.
3. Obciążenie normowe podłoża wynosi q=1,2 daN/cm²
4. Kręgi betonowe łączone na uszczelki gumowe

C – C

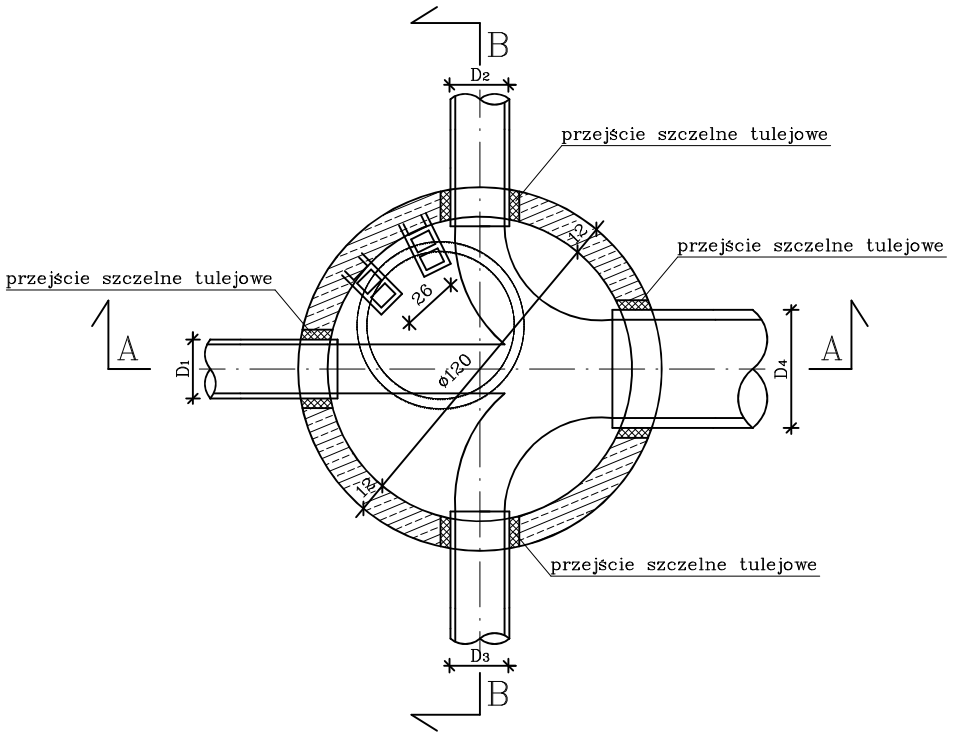

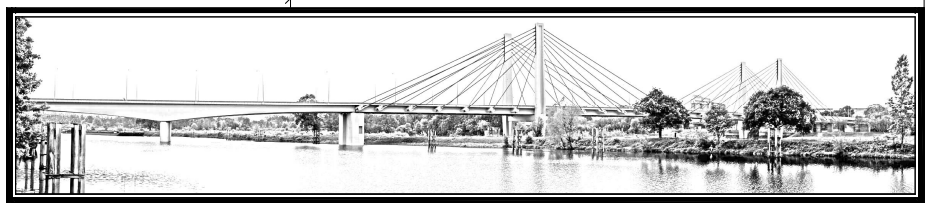

"TRAFFIC" PRACOWNIA PROJEKTOWA DRÓG I MOSTÓW MACIEJ GIERS
07 -410 OSTROŁĘKA, UL. GEN. STEFANA ROWECKIEGO "GROTA" 9/1
kom. 510-168-863, NIP 758-210-24-68, Regon 141928879

inwestor:	inwestycja:	skala:
PREZYDENT MIASTA OSTROŁĘKI ul. Plac Bema 1 07-410 Ostrołęka	Dziedziniec wraz z zagospodarowaniem terenu i małą sceną w ZSZ Nr 1	b/s data opracowania: 5.2019

stadium: **PROJEKT WYKONAWCZY**

lokalizacja: Dziedziniec oraz mała scena na terenie Zespołu Szkół Zawodowych Nr 1 osiedle Śródmieście II, obręb ewidencyjny 5, jednostka ewidencyjna Miasto Ostrołeka

temat projektu: Dziedziniec wraz z zagospodarowaniem terenu i małą sceną w ZSZ Nr 1 oraz budową kanalizacji deszczowej i oświetlenia ulicznego

nazwa rysunku:	nr rysunku:	stron:
SCHEMAT STUDNI KANALIZACJI DESZCZOWEJ Φ1200mm	S3	1

Zastrzega się wszelkie prawa wynikające z Ustawy o prawie autorskim. Rysunek niniejszy nie może być w całości lub w części przerysowany, uzupełniony lub odstąpiony komukolwiek, bez pisemnej zgody firmy: "TRAFFIC" - Pracownia Projektowa Dróg i Mostów Maciej Giers

ZESPÓŁ PROJEKTOWY

branża	funkcja	imię i nazwisko	nr uprawnień	podpis
SANITARNA	projektant	mgr inż. Grzegorz Gorczyński	MAZ/0195/PWOS/06	
	opracował	inż. Przemysław Pazik		